ATRIUM STEP

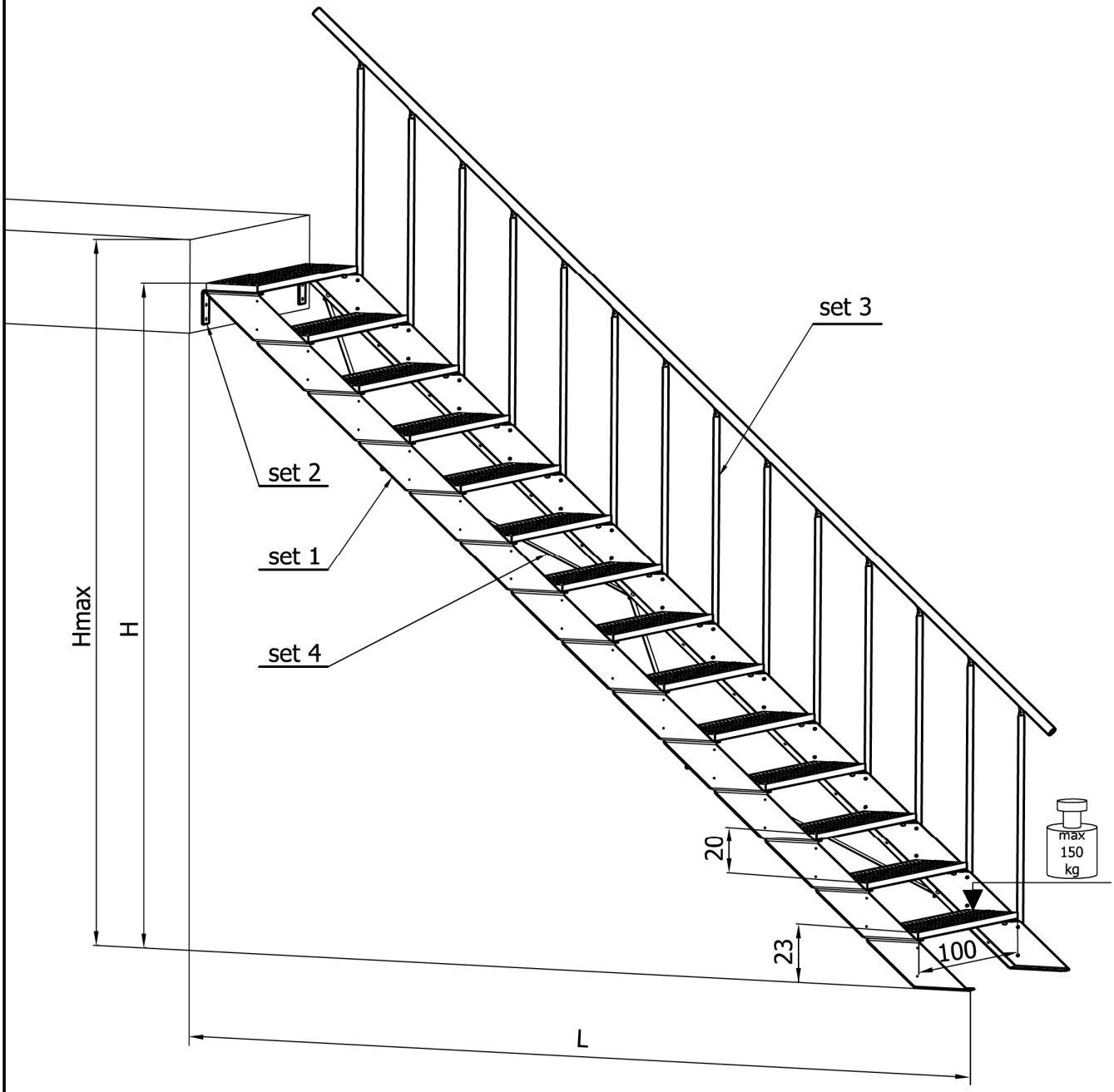

n	1	2	3	4	5	6	7	8	9	10	11	12	13	14
H [cm]	23	43	63	83	103	123	143	163	183	203	223	243	263	283
Hk max [cm]	43	63	83	103	123	143	163	183	203	223	243	263	283	303
L [cm]	49	73	97	121	145	169	193	217	241	264	288	312	336	360

ATRIUM STEP set 1

~ 11 kg

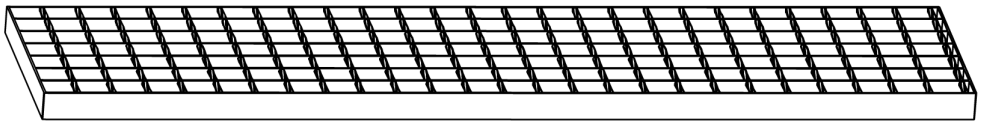

TK-304
x1

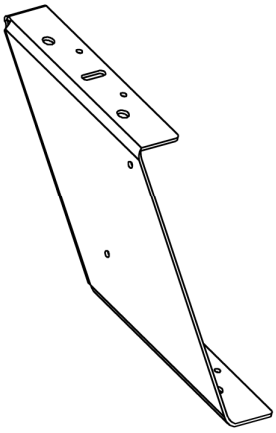

TB-300L
x1

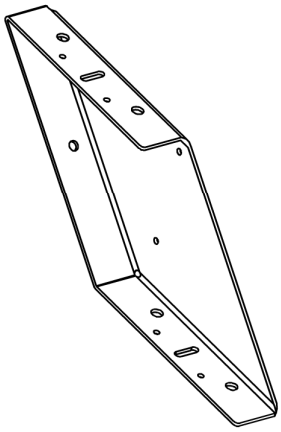

TB-300R
x1

G01
x2

M8x50
x2

M12x25
x4

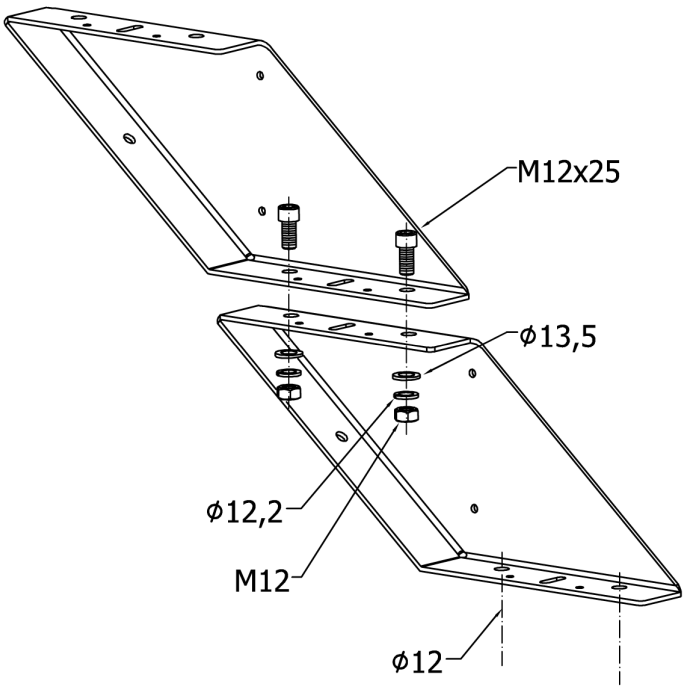

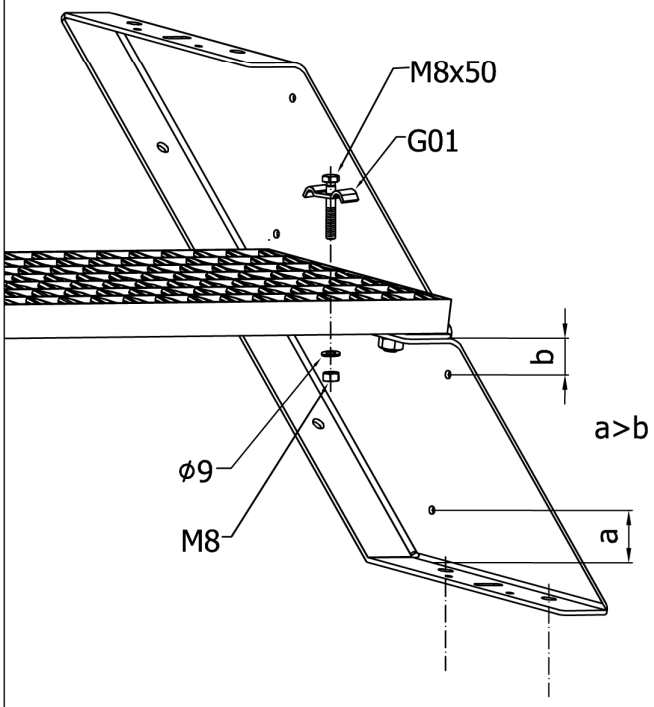

ATRIUM STEP set 2

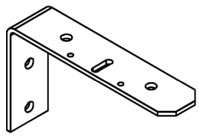

TM-301R
x1

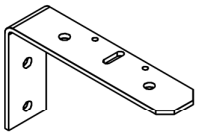

TM-301L
x1

~2 kg

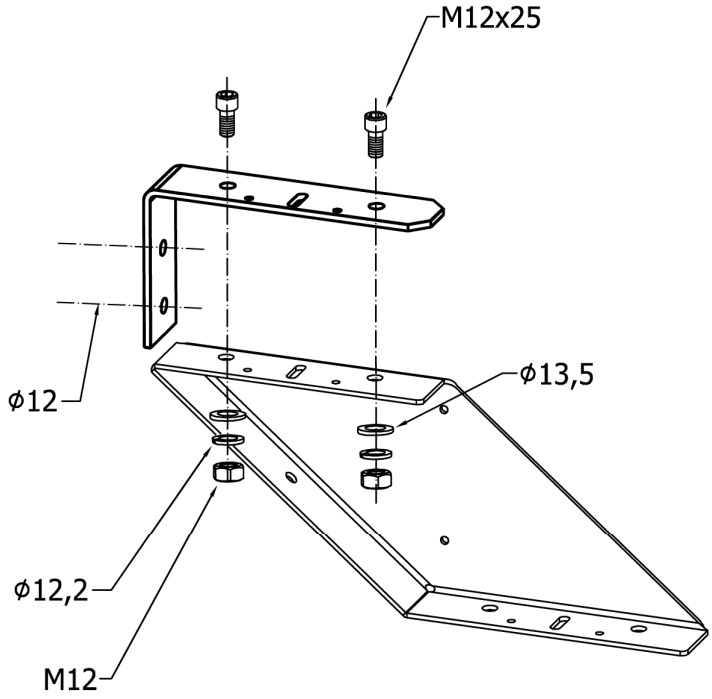

ATRIUM STEP set 3

TS-302
x1

LT-84PE
x1

ZA-102
x1

M6x40
x2

M5x20
x2

3,9x19
x3

~0,9 kg

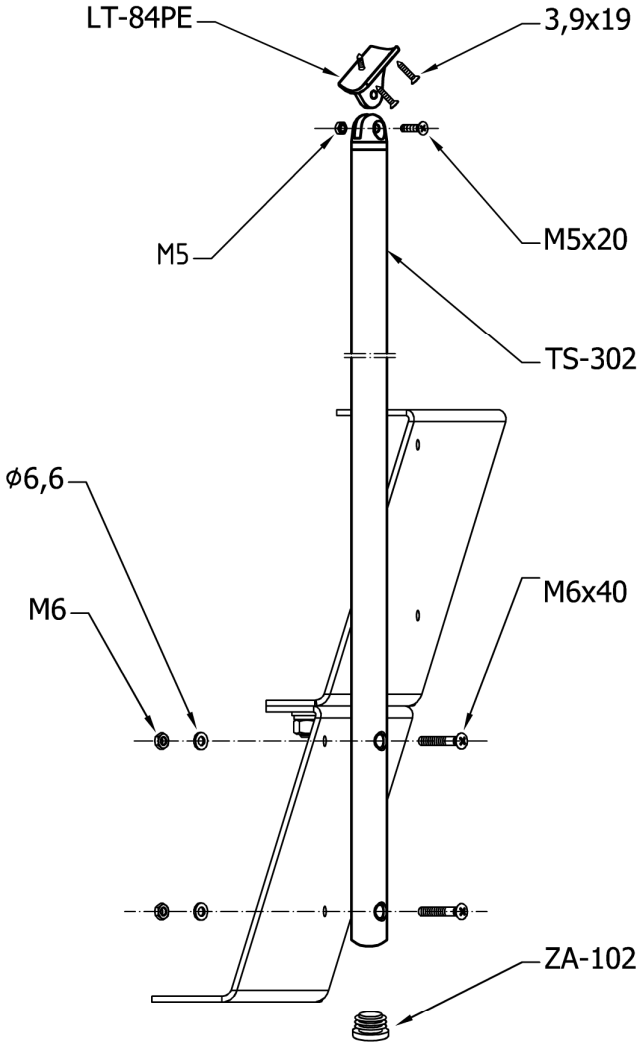

ATRIUM STEP set 4

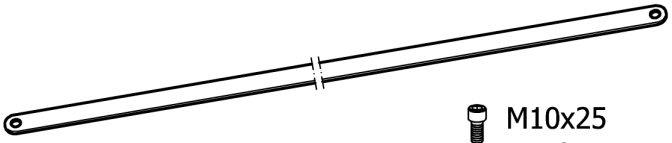

TZ-303
x1

M10x25
x2

~1,2 kg

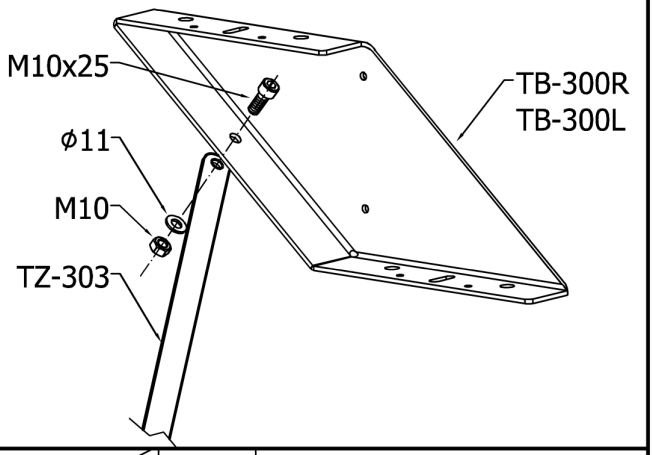

①

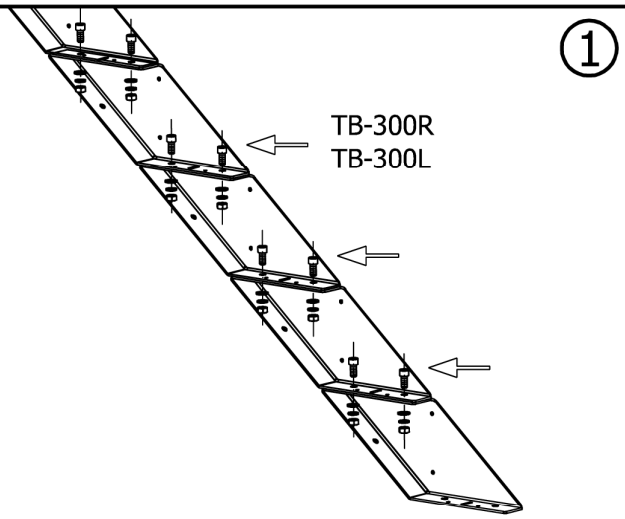

②

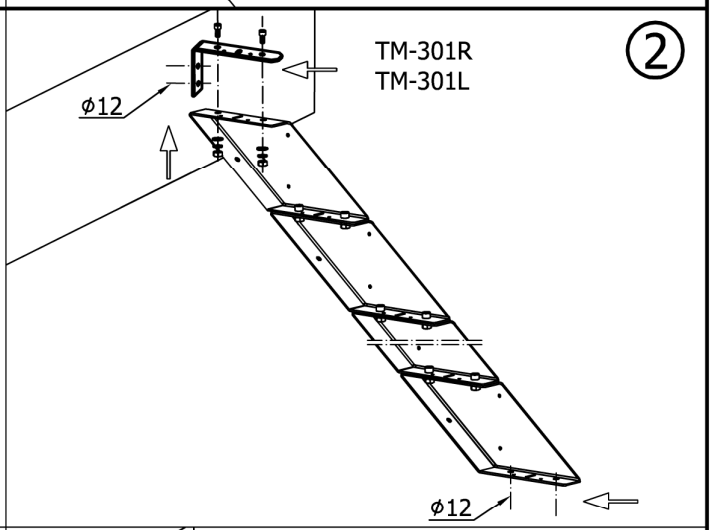

③

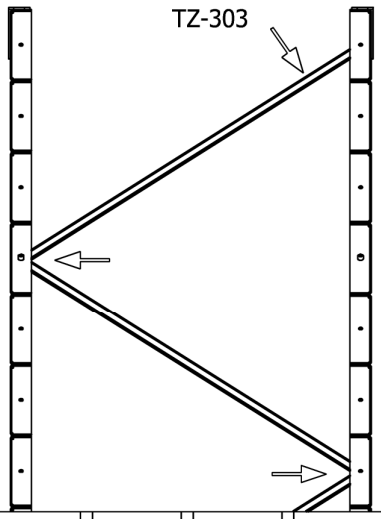

④

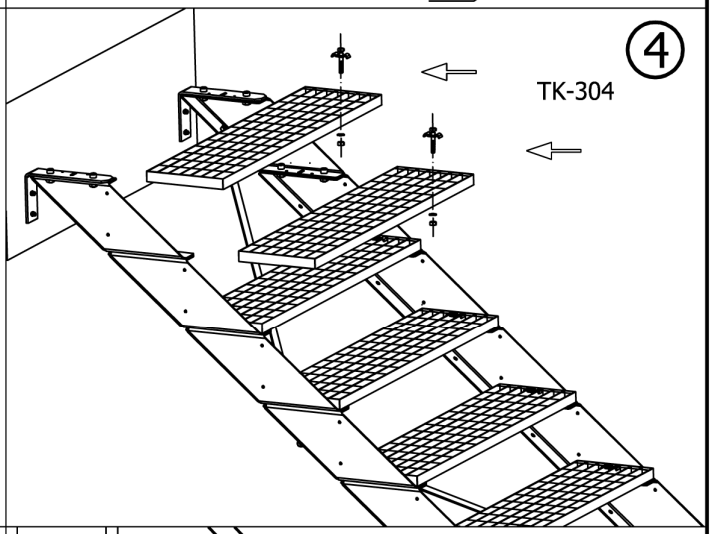

⑤

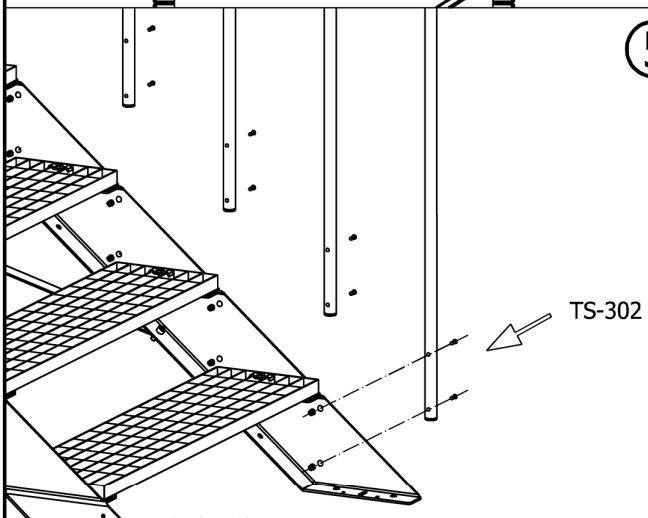
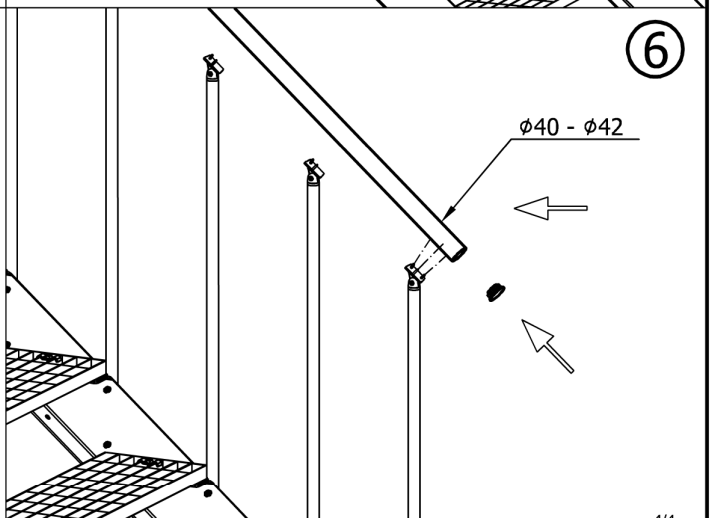
⑥